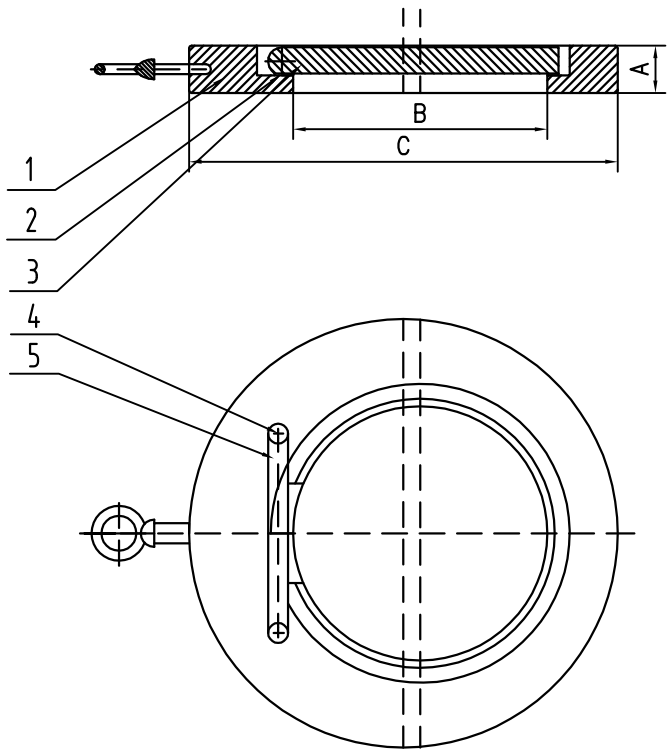

DN	A	B	C
100	19	71.5	173
150	19	114	220

技术要求

1. 设计、制造标准按API 594的规定
2. 试压检验标准按API 598的规定
3. 结构长度按ANSI B16.10的规定
4. 法兰长度按ANSI B16.5的规定

性能规范表			
公称压力		150LB	
试验压力	强度试验	3.0	Mpa
	上密封试验		
	密封试验	2.2	
	气密封试验		
最高工作温度		425	°c
适用介质：水、蒸汽、油品等			

序号	名称	材料
1	阀体	A105
2	阀座	13Cr
3	阀瓣	201
4	螺钉	A193 B7
5	轴	304

借(通)用件登记
描写
描校
旧底图总号
底图总号
签字
日期

标记	处数	更改文件号	签字	日期
设计		标准化		
校对		审定		
审核		批准		
工艺		日期		

总装图

图样标记	数量	重量	比例
S			
共 页	第 页		

三精阀门

止回阀

H74H-150LB